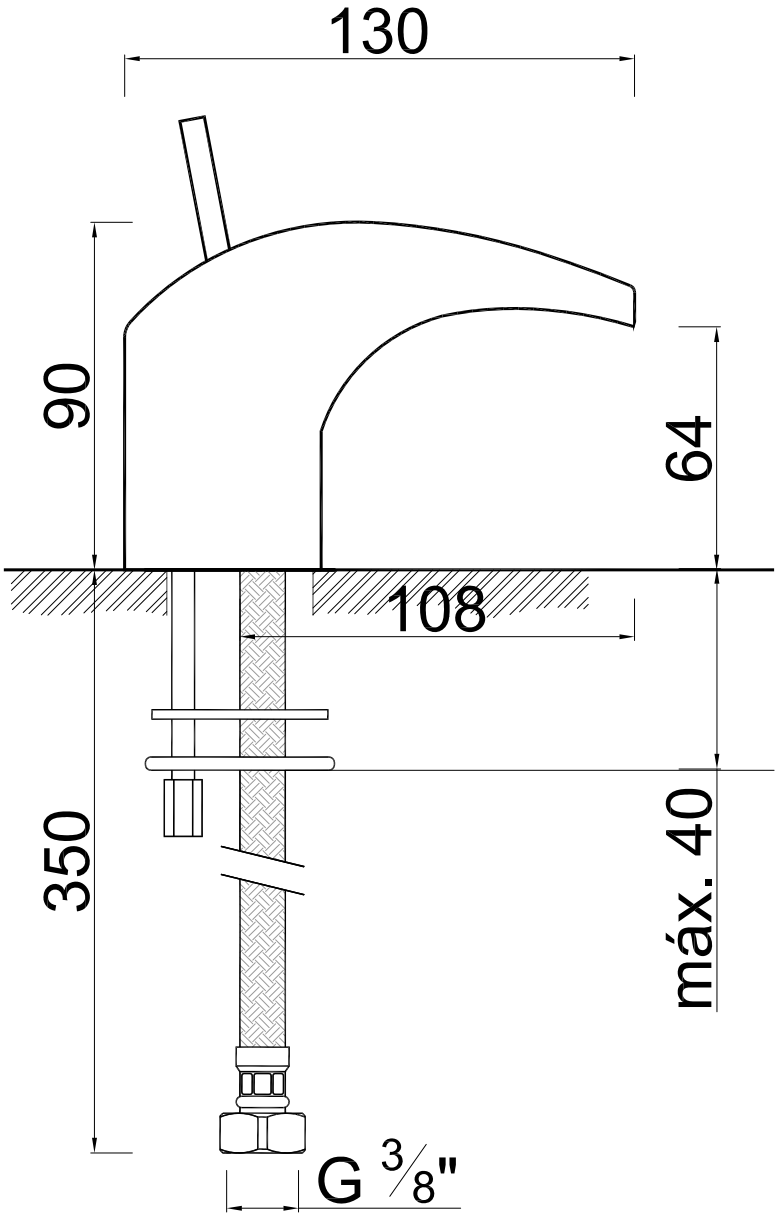
130
90
64
108
350
máx. 40
G 3/8"