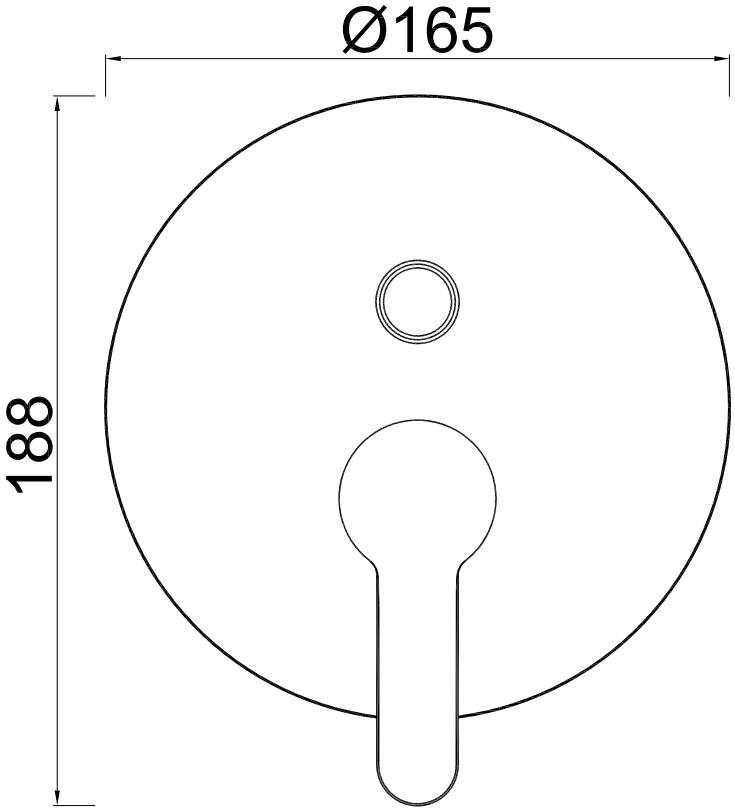
Ø165
188

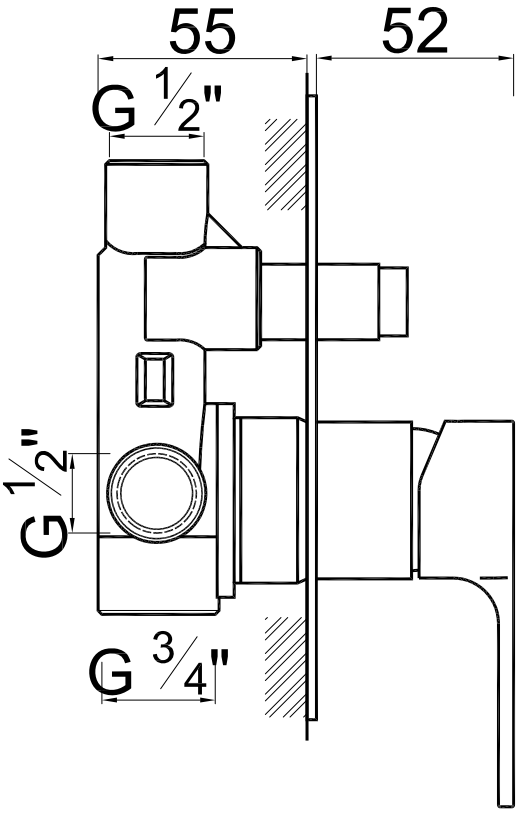
55
52
G 1/2"
G 1/2"
G 3/4"

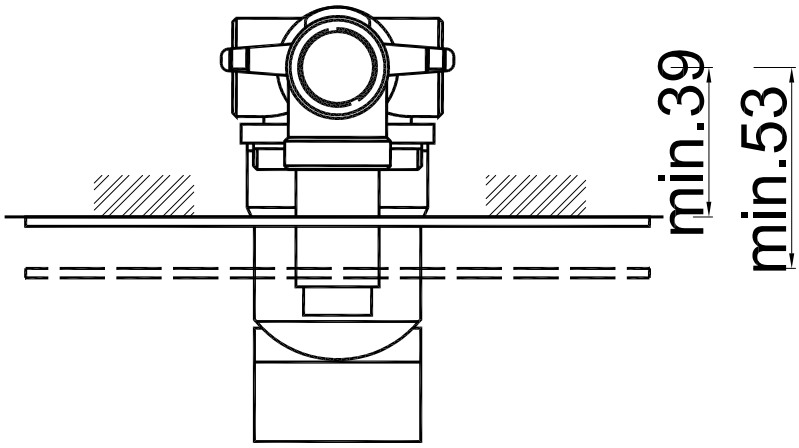
min.39
min.53