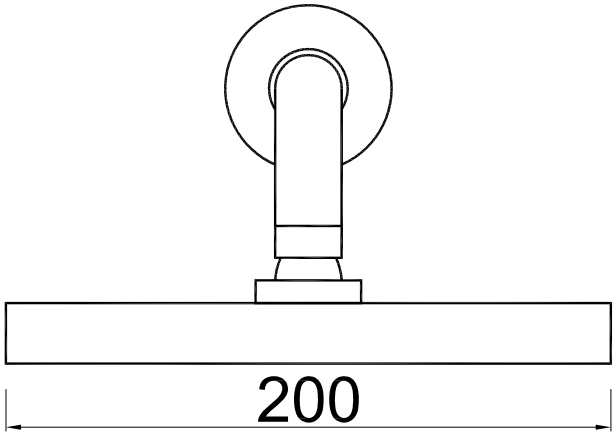
200

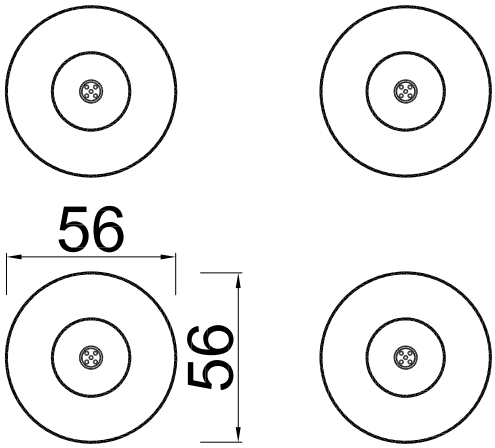
56
56

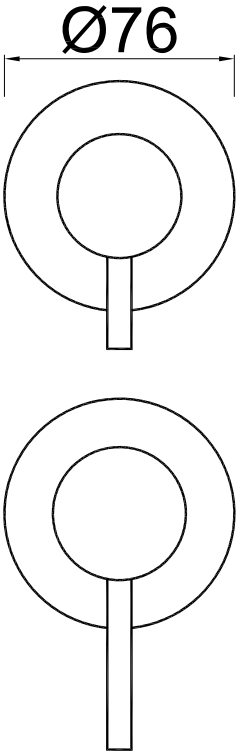
Ø76

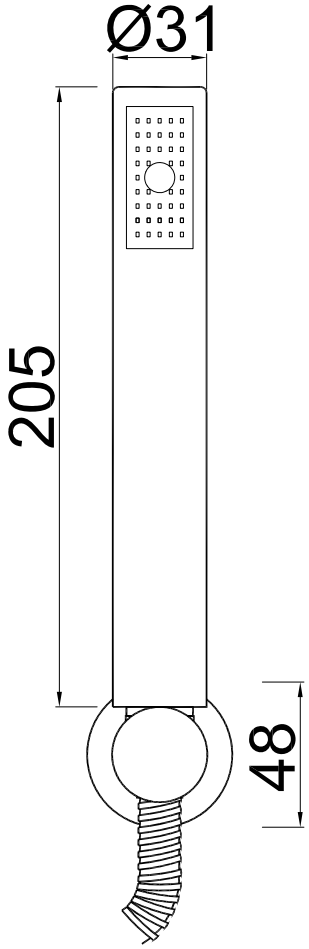
Ø31
205
48